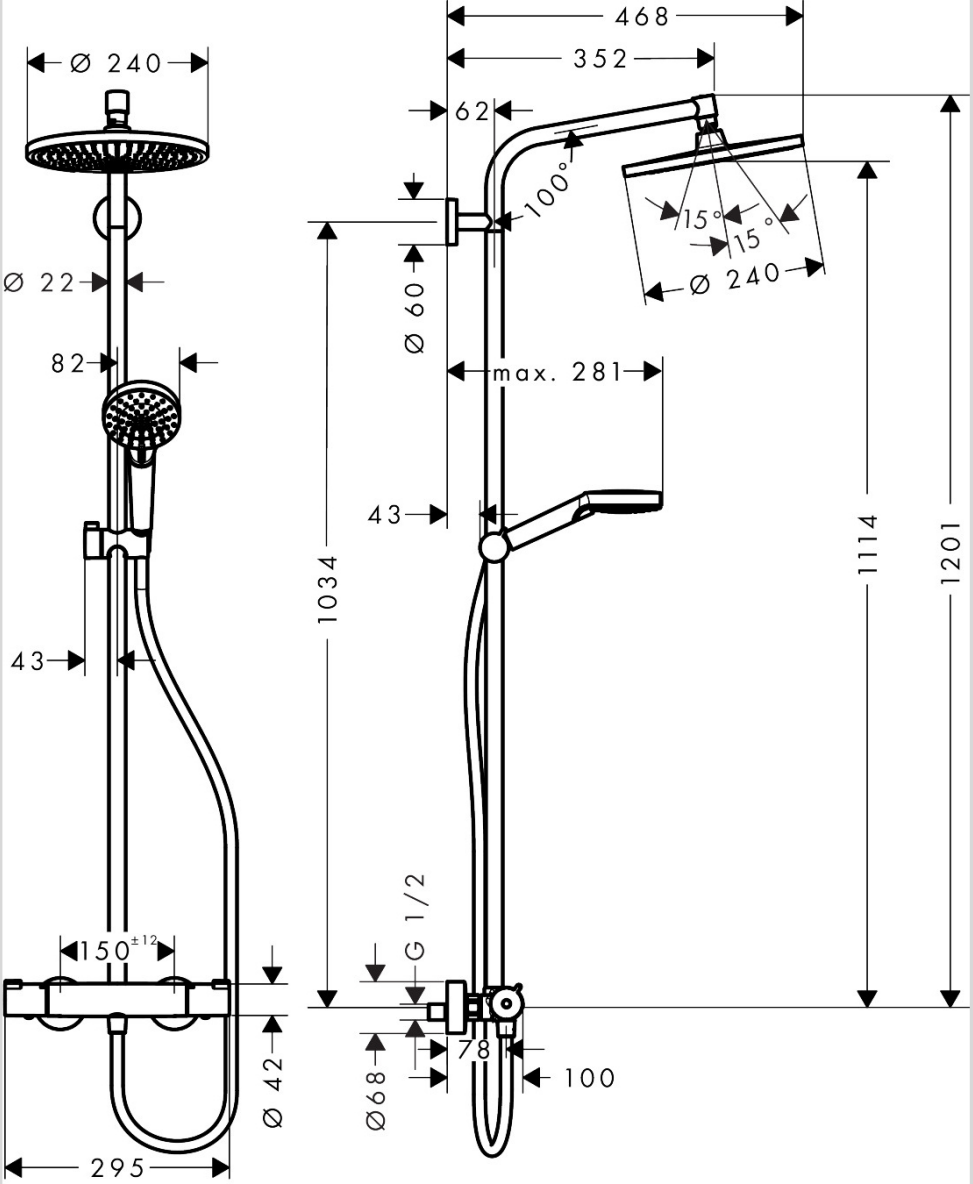
Ø 240
Ø 22
82
43
150±12
Ø 42
295
468
352
62
100°
15°
15°
Ø 240
Ø 60
max. 281
43
1034
1114
1201
G 1/2
78
100
Ø68